SYMPACK solución completa

Soldadura lateral continuo y túnel completamente automatizado

EmbalajeIntelligente

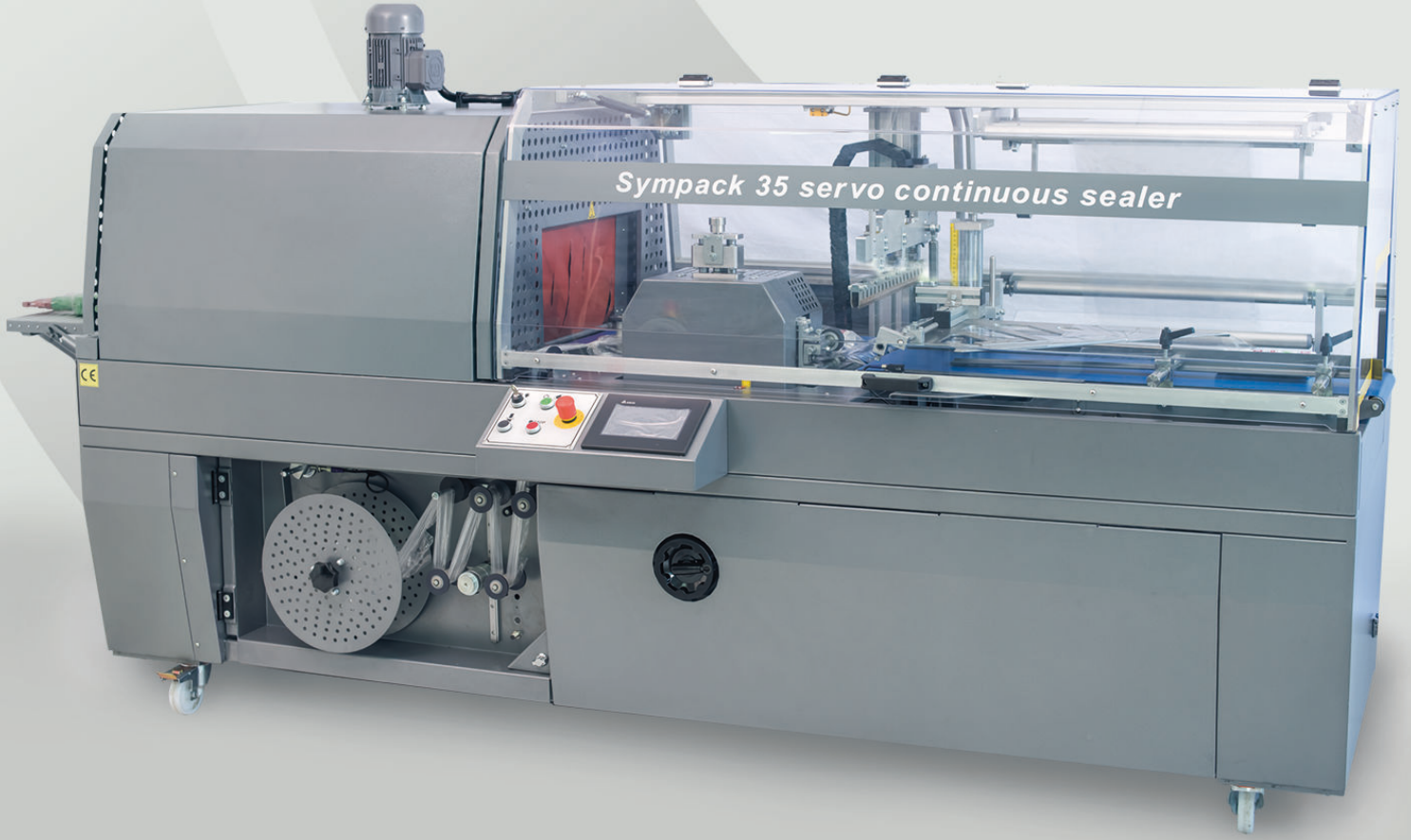

Maripak®
Packaging & Industrial Equipments Inc.

SYMPACK solución completa

Soldadura lateral continuo y túnel completamente automatizado

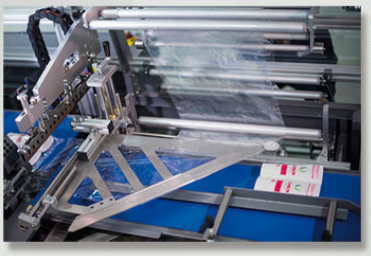

Especificaciones técnicas

Tamaño Máximo De Embalaje:	A:330 L:500 A:180mm	*Ancho Mínimo Del Paquete:*	50mm	*Suministro De Aire:*	No
Apertura Del Sellador:	200mm	*Ancho Máximo De Film:*	550mm	*Potencia Instalada:*	400V 3 Fase, 20A, 14kW
Velocidad Del Transportador:	0-30 m/min (ajustable)	*Espesor De Film:*	15-60 µm	*Consumo Promedio:*	9kW
Longitud Del Sellador Cruzado:	420mm	*Tipos De Film:*	POF, PE, PVC	*Dimensiones (Ancho/Largo/Alto):*	1500x28001550mm
Altura De Trabajo:	855mm (+50mm)	*Diámetro Máximo Del Rollo:*	Ø 270mm	*Tamaño Paletizado (Ancho/Largo/Alto):*	1700x3000x1750mm
Ancho De La Banda Transportadora:	350mm	*Color:*	Gris mezclado + RAL7015 + RAL7010	*Peso (Neto/Bruto):*	690 kg / 810 kg

Ventajas:
- Diseño estético muy compacto de un solo chasis
- La solución automática óptima para procesos superiores a la media
- Soldadura lateral continuo proporciona capacidad de empaque de longitud ilimitada
- Propiedad de sellado muy rápida e impecable mediante movimiento vertical accionado por servo
- Fácil de integrar con las líneas de producción existentes
- Memorización de ajustes de temperatura y posición.

Caracteristicas:
- Detección automática de longitud por sensor sincronizado con control por encoder
- Panel de control táctil, a color y fácil de usar
- Desbobinador de film con control de tensión
- Velocidad ajustable del transportador de túnel para optimizar la retracción
- Mecanismo de enfriamiento automático antes de apagar el túnel
- Velocidad ajustable del transportador de túnel para optimizar el período de aplicación de calor
- Sistema adicional de control de temperatura de emergencia contra el riesgo de incendio
- Consumo de energía reducido y aspecto estético mejorado por el diseño Diamond
- Control de alimentación por sensor y comando PLC
- Estadisticas de producción para ver la capacidad actual y estimada
- Perforadoras de film robustas
- Control de temperatura por PID
- Control de circulación de aire por manetas laterales externas

Sellados:
- Ajuste del centro de soldadora de la mordaza transversal
- Precisión ajustables de corte y sellado
- Temperatura de sellado controlada por PID insertada por el panel táctil
- Alternativas de cuchillos para distintos films de embalaje
- Control de posición de producto en mordaza transversal

Flexibilidad:
- Fácilmente ajustable para diferentes dimenciones de productos y requisitos de capacidad
- Varias opciones de idioma y teclado táctil adaptable
- Propiedad de memoria para ajustes rápidos
- Diseño experimentado de cuchillo de sellado compatible con una amplia gama de espesores
- Rebobinador de film sobrante que facilita la descarga de residuos
- Menor espacio de porta bobinas integrado en chasis de la maquina

Opcional:
- Actuador de solenoide para soldadOra lateral: sin necesidad de aire comprimido
- Capacidad de controlar transportadores adicionales mediante inverters
- Activacion del giro de varillas para trabajar con film PE o POF
- Alternativas de transportadores de túnel: malla de alambre, teflón o plástico

Calidad:
- Normas de calidad ISO9001 con la confirmación de la norma pertinente
- Marcas mundiales para todos los componentes mecánicos, eléctricos y neumáticos
- Certificaciones CE, cumple con las últimas directivas CE
- Garantía de un año contra defectos de fabricación
- Garantía del fabricante para stock de piezas de repuesto y soporte post-venta
- Garantía del fabricante para disponibilidad de existencias de repuestos hasta 5 años

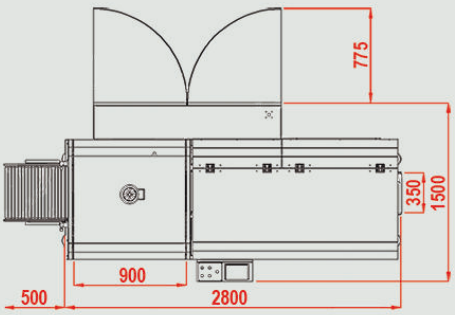

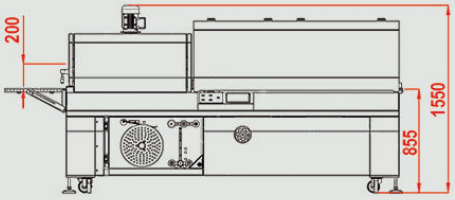

CE

aqa INTERNATIONAL ANAB ACCREDITED
ISO 9001:2000 REGISTERED COMPANY

R1 ESP

Serifali Mah.Serdivan sk. 60, 34775 Umraniye / Istanbul / TURKIYE
Teléfono: +90 216 365 8570 Fax: +90 216 365 5444
info@maripak.com www.maripak.com

Maripak® Packaging & Industrial Equipments Inc.